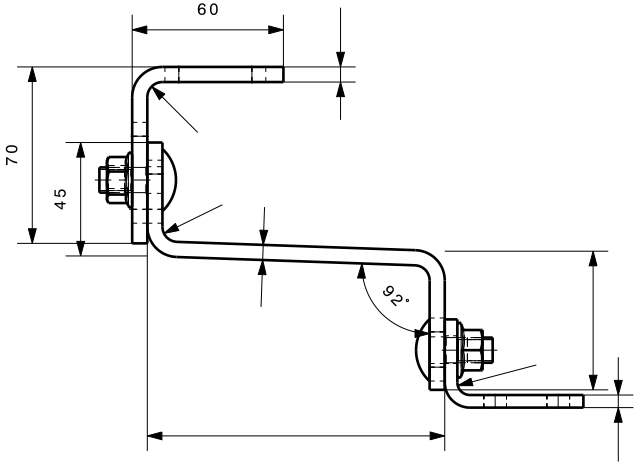

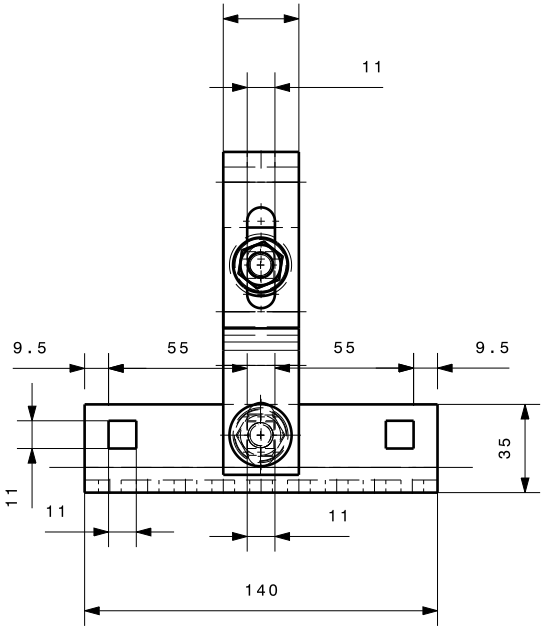

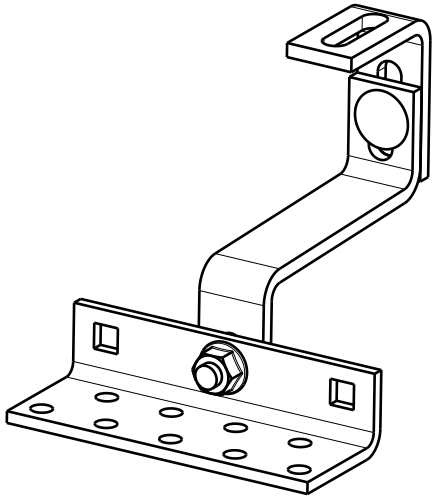

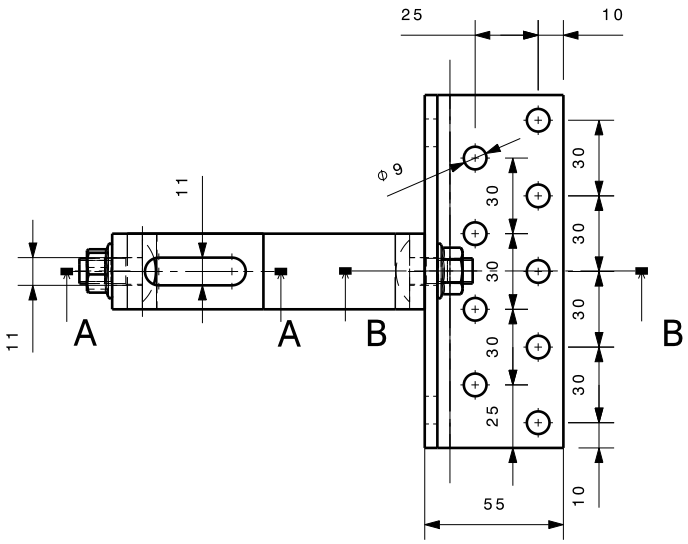

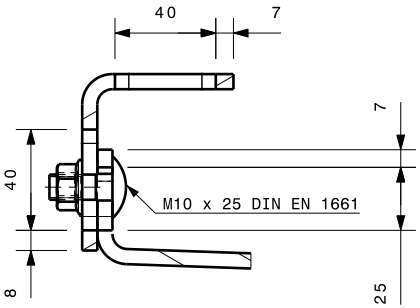

Schnitt A-A

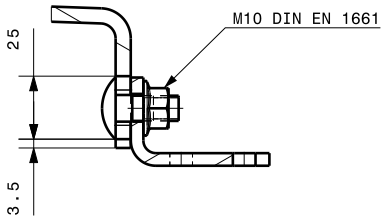

Schnitt B-B

Anfragezeichnung Dachhaken
Edelstahl Rostfrei gem. EN10088

Artikelnummer

Werkstoffnummer 1.4016 ○
1.4301 ○

Gewicht

Maßstab 1:3

Toleranzen gem. DIN ISO 2768-1
mittel

Tragen Sie Ihre benötigten Maße ein und wählen Sie die Werkstoffnummer des Edelstahls aus

L & L Adelsdorf
Befestigungen für Solaranlagen
www.l-l-adelsdorf.com